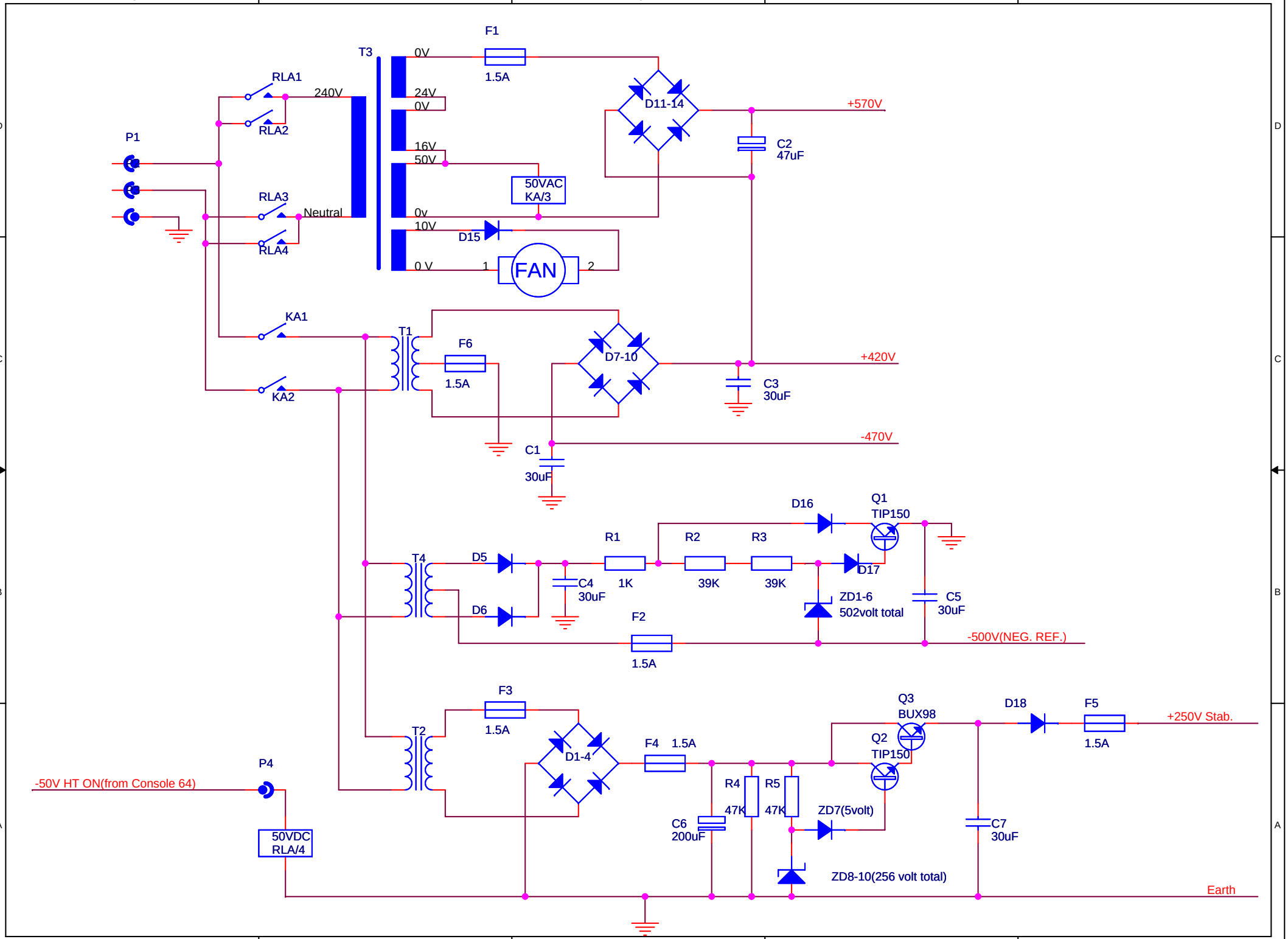
F1
1.5A
T3
0V
24V
0V
16V
50V
0v
10V
0 V
RLA1
RLA2
240V
P1
RLA3
RLA4
Neutral
D11-14
+570V
C2
47uF
50VAC
KA/3
D15
FAN
1
2
KA1
KA2
T1
F6
1.5A
D7-10
+420V
C3
30uF
-470V
C1
30uF
D16
Q1
TIP150
R1
R2
R3
T4
D5
D6
C4
30uF
1K
39K
39K
D17
ZD1-6
502volt total
C5
30uF
F2
1.5A
-500V(NEG. REF.)
F3
1.5A
T2
D1-4
F4
1.5A
Q3
BUX98
D18
F5
1.5A
+250V Stab.
Q2
TIP150
P4
-50V HT ON(from Console 64)
R4
47K
R5
47K
ZD7(5volt)
C6
200uF
C7
30uF
50VDC
RLA/4
ZD8-10(256 volt total)
Earth